FICHA TÉCNICA	URO&GYN	ARTHROMED	BONSS MEDICAL MEXICO

Nombre del producto: Resectoscopio BONSS	**Marca:** Bonss Medical
Modelo: 26 Fr	**Fabricante**: Bonss Medical Technology Co. Ltd

Descripción

Equipo endoscópico para resecciones de próstata y tumores vesicales, con uso de corriente bipolar y solución salina.

Características técnicas

Materiales	Cuerpo principal: Acero inoxidable grado médico	Camisa interna: cerámico	Lente y ocular de material K9.
Energía / Alimentación	100KHz	**Condiciones máximas de operación**	Vp nominal máximo: 600V.
Lente	30°, 4mm	**Temperatura max.**	41°C
Certificación técnica	YY0068 4-2009	**Dispositivo Medico**	Clase II
Componentes	1. Pinza 2. Camisa interior 3. Camisa exterior 4. Lente 5. Obturador	**Asas compatibles**	-Loop XS 307-106Q1 -Loop XL 307-106Q2 -Hook 307-106Q5 -Vap Button 307-106Q6 - Roller 307-106Q7 - Vap Ball 307-106Q8 - Saw Roller 307-106Q9
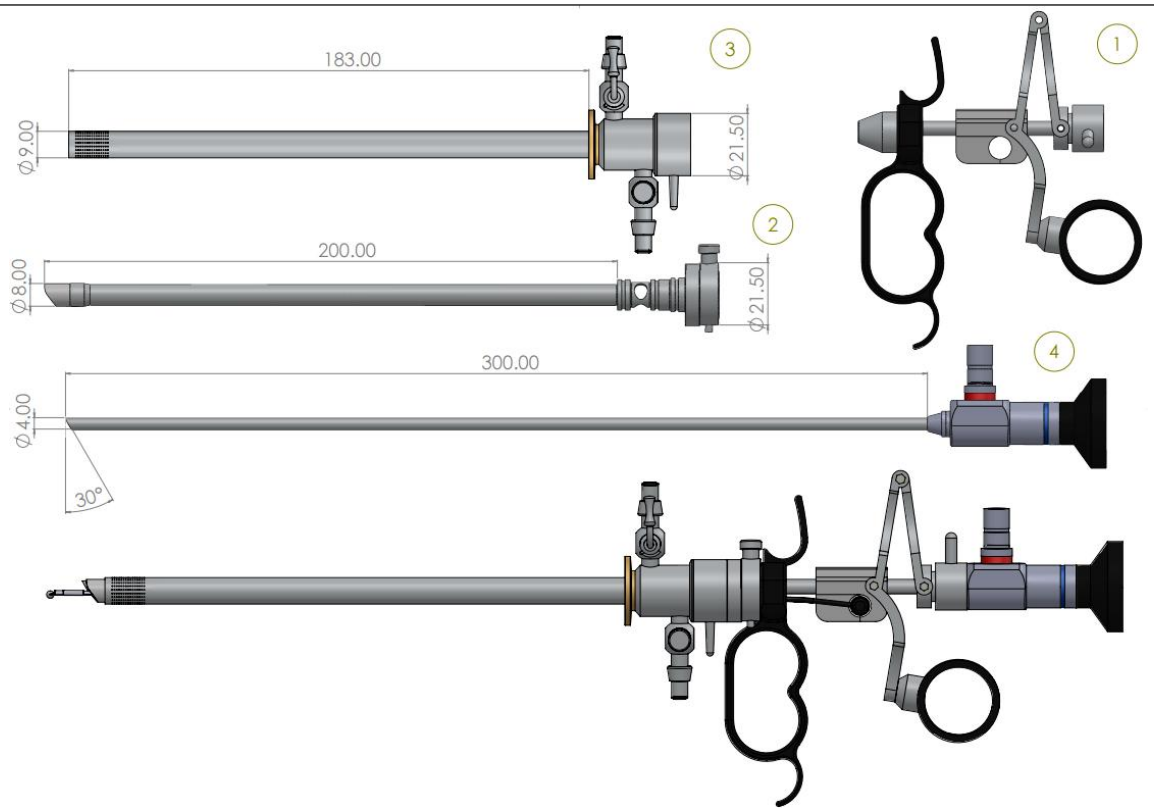
Dibujo técnico